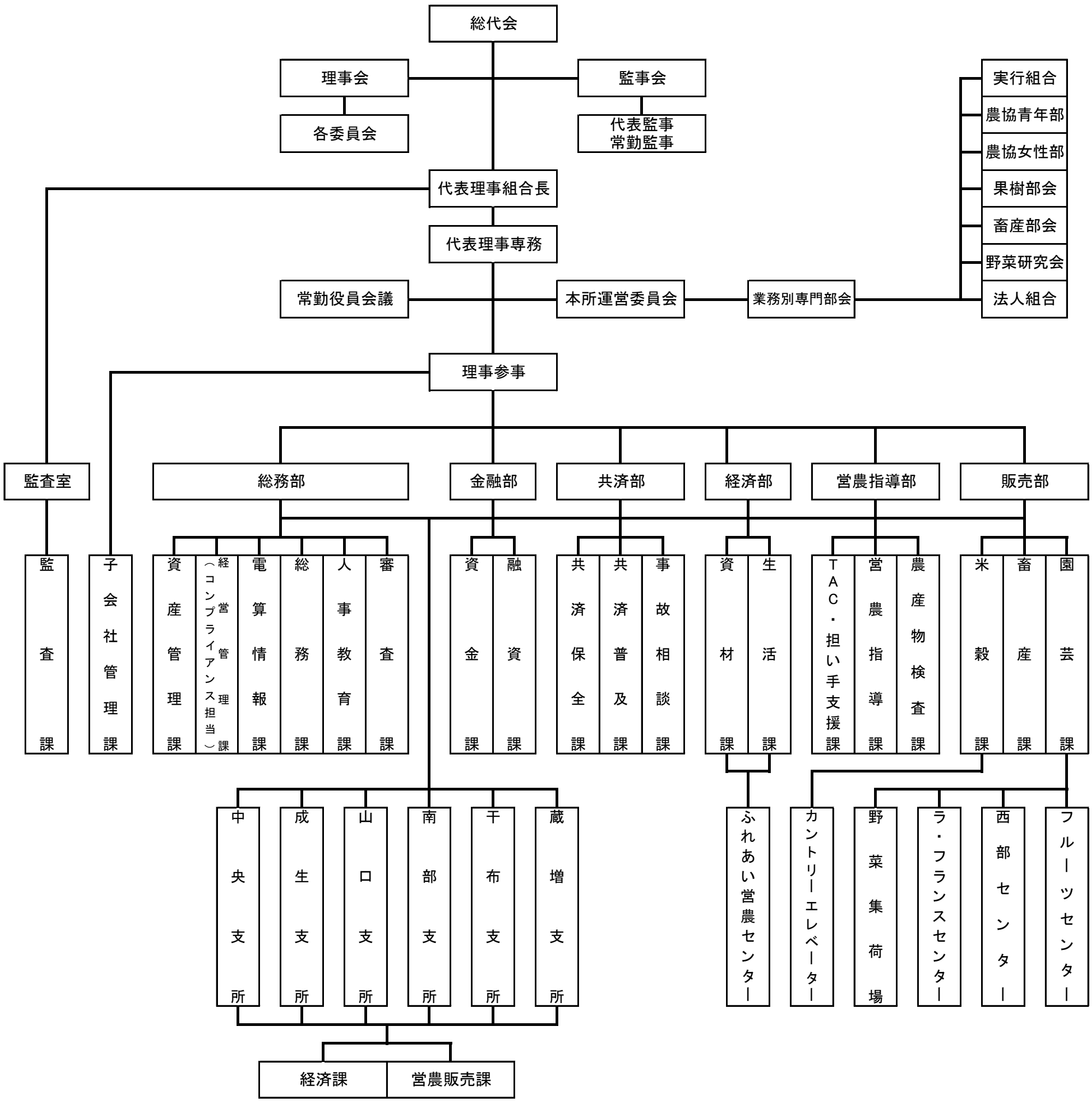別表第1　経営管理組織図